LEHMANN®
www.lehmann-locks.com

1. Korpusz példa és az SVS3 rúd számítása.

- A szükséges korpusz belső magassága 500 mm, írószertartóval és 3 fiókkal különböző frontmagasságokkal (A rúdnak csak 3 retesze van, mert az írószertartónak külön zárja van.)

- **7,5 HE**= 1HE+1,5HE+2,5HE+2,5HE = 64mm + 96mm + 160mm + 160mm

Példa: **7,5HE** (1+1,5+2,5+2,5) (példák - lásd az előző oegyébldalt)

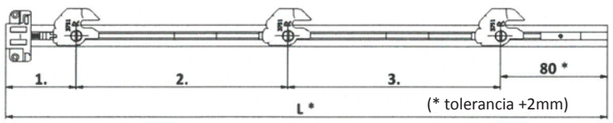

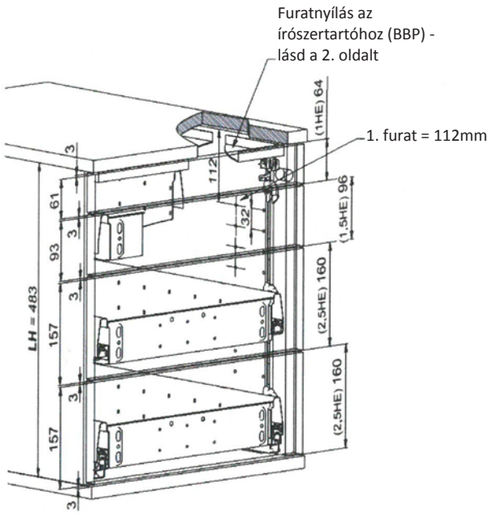

L rúd = 1HE+1,5HE+2x(2,5HE) -**27** = 64+96+160+160-**27** = **453mm**
LH korpuszmagasság
(belső) = 1HE+1,5HE+2x(2,5HE) +**3** = 64+96+160+160+**3** = **483mm**

Reteszpozíció
1. (1+1,SHE)-107= 160-107 = **53mm**
2. 2,5HE = **160mm**
3. 2,5HE = **160mm**

2. A rúd rövidítése és rögzítése a korpusz szerint

1. Rövidítse le a rudat (A). *)
2. Lazítsa meg a tolórudat
3. Távolítsa el az adott alkatrészeket

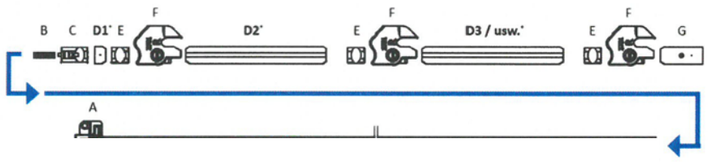

*) Adott értékek, lásd az első oldalt.

3. Alkatrészek rögzítése

1. Fordítson manuálisan az első reteszen (F).
2. Csúsztassa az összes felszerelt alkatrészt felfelé úgy, hogy a rugó (B) teljesen összenyomódjon, és tartsa őket ebben a helyzetben.
3. Húzza be a tolórudat (G) az imbuszkulccsal (SW 1,5)

4. Működési teszt

1. Fordítson manuálisan az első reteszen (F).
2. A többi reteszt (F) már jó esetben nem lehet elfordítani.
3. A reteszeknek könnyedén kell forogniuk.
   Ellenkező esetben mozdítsa a tolórudat (G) kissé lejjebb.

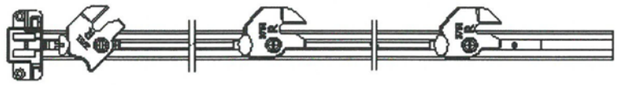

5. Az SVS3 rúd szerelése

1. Rögzítse az összeszerelt SVS3 rudat felcsavarozható helyzetbe.
2. Szerelje be a vezetést, a polcokat és a front részeket.
   Ez rögzíti a rudat!

LEHMANN®
www.lehmann-locks.com

HU
D66001

SZERELÉSI ÚTMUTATÓ - KÖZPONTI ZÁR SVS3

BBP
OrgaAer

- Biztosítja, hogy a fiókok blokkolják egymást.
- Megakadályozza több fiók egyszerre történő, véletlen nyitását.
- Korlátozza a felborulást. Csökkenti a sérülések, vagyoni károk, „rendetlenség" kockázatát.
- Szerelés az OrgaAer írószertartóval.
- Több fiók egy zárral történő lezárásának lehetősége.
- Az SVS3 központi zár külön is használható zártest nélkül, pusztán mint blokkoló elem több fiók egyszerre történő nyitása ellen.
- BBP rendszerhez (Orga Aer) 32-es raszterhez.
- akár 6 fiókos, 1000 mm magas szekrényekhez is.

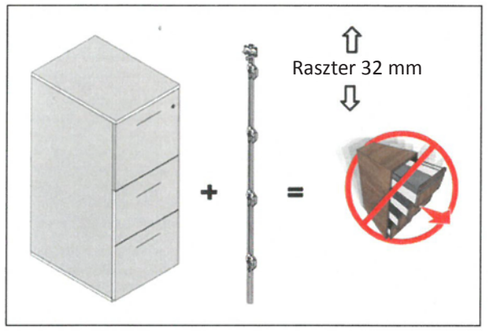

Alkatrész lista

(A) SVS3 Rúd (összeszerelve), a következő alkatrészeket tartalmazza
(B) Rugó
(C) Ütköző
(D) Betétek 32-es raszterhez
(E) Blokkoló csúszka
(F) Retesz - jobbos
(G) Tolórúd – csavarozható
(H) Csavarkulcs - hatlapú foglalattal (imbuszkulccs)

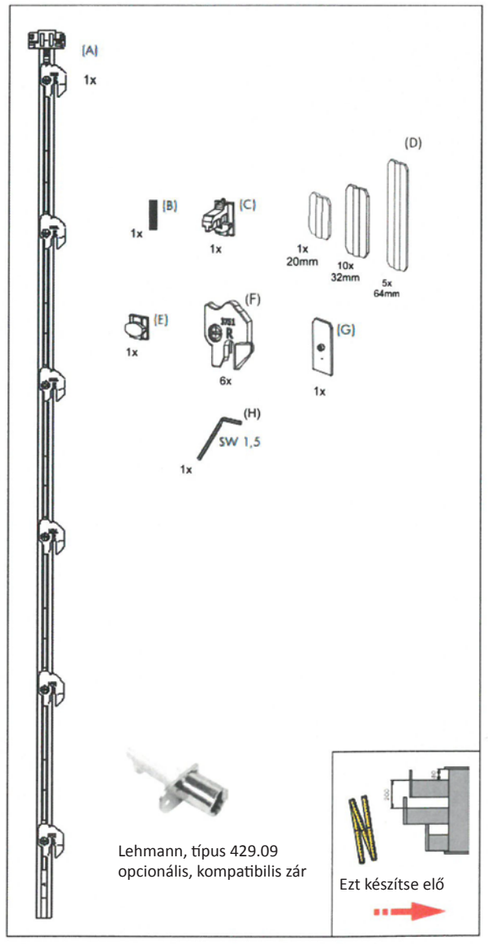

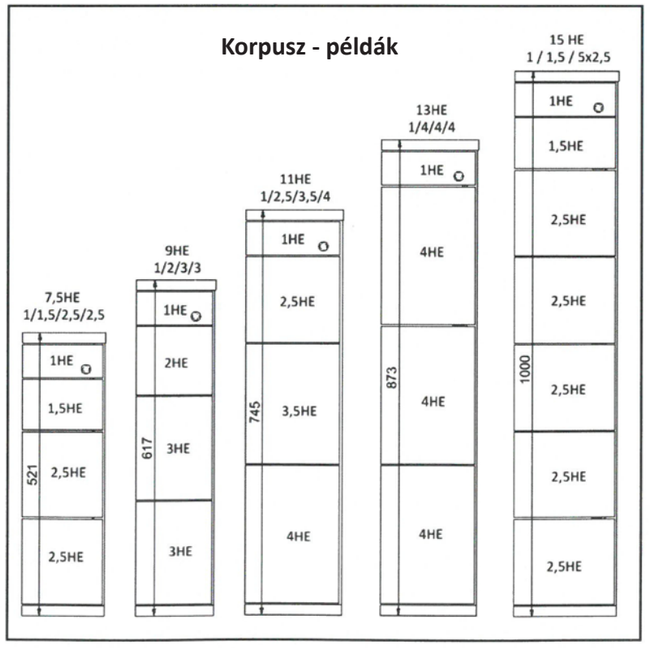

LEHMANN®
www.lehmann-locks.com

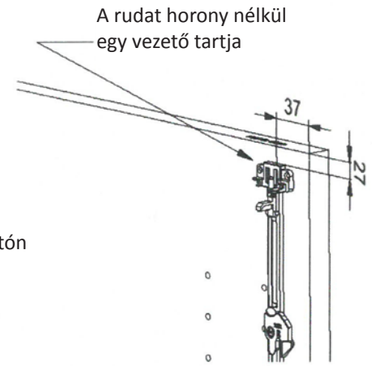

Előkészítés

A korpusz jobb oldalán nem szükséges bemarni.
A 37 mm-es méret a kábelrögzítésbe beépített rögzítőtartón alapul.

A 15HE készlet rúdjának megfelelő mintakorpusz

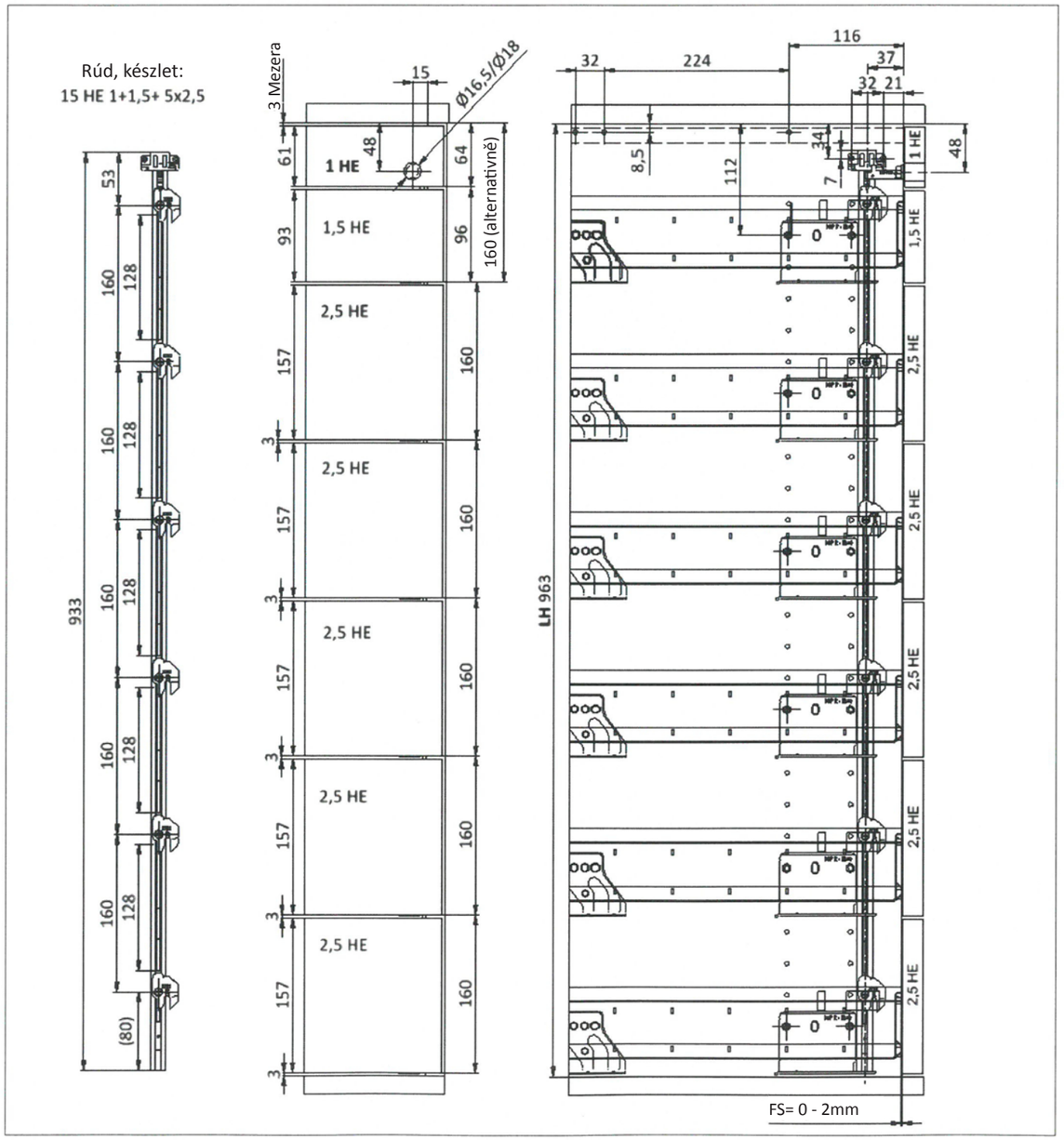

LEHMANN®
www.lehmann-locks.com

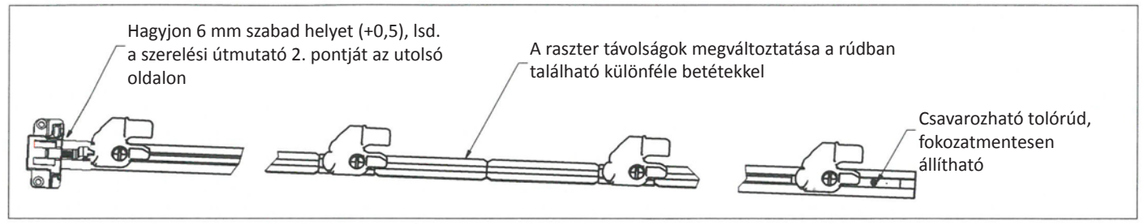

HE = magasság egység (pl. 128 mm)
BH = front magasság (pl. 125 mm)
F = rés (3 mm)
HE = BH + F
BH = HE - F

1 HE= 64 mm
(2x32)
2 HE= 128 mm
2,5 HE= 160 mm
3 HE= 192 mm
3,5 HE= 224 mm
4 HE= 256 mm
4,5 HE= 288 mm
5 HE= 320 mm
5,5 HE= 352 mm

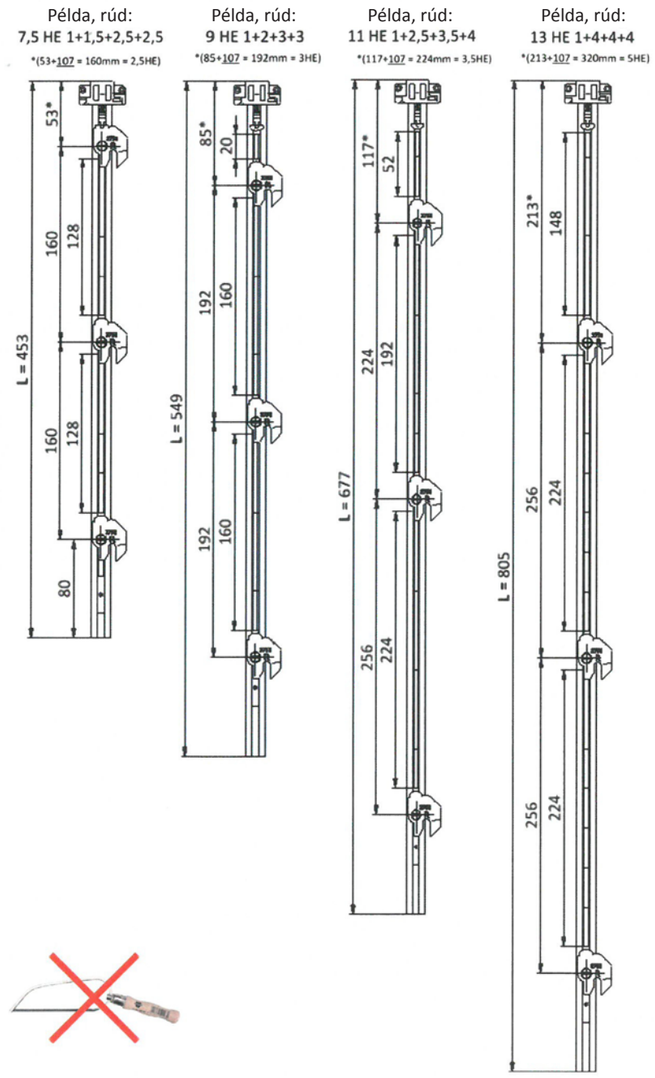

Előkészítés

* Távolság - 32 = a betét teljes hossza
pl. 160 - 32 = 128 (64 +32+32)

A rúd hossza a következőképpen számítható
L = (HE x64) - 27
pl. L = (13 x64) - 27 = 805 (tolerancia +2)