Lf.Aen	Feld	Aenderung	ZGS	Auftr.-Nr.	Datum	Name
01		Zeichnung erstellt	002		14.10.2022	Kazenwadel

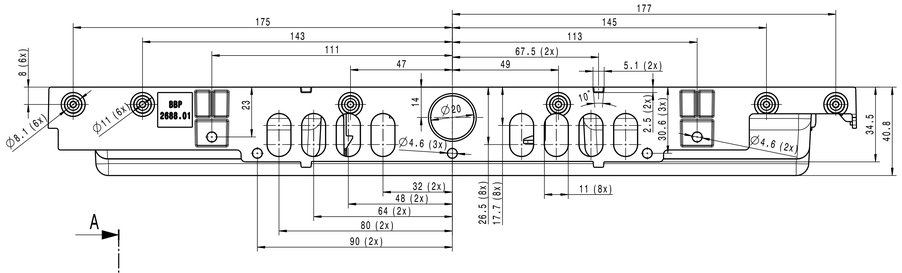

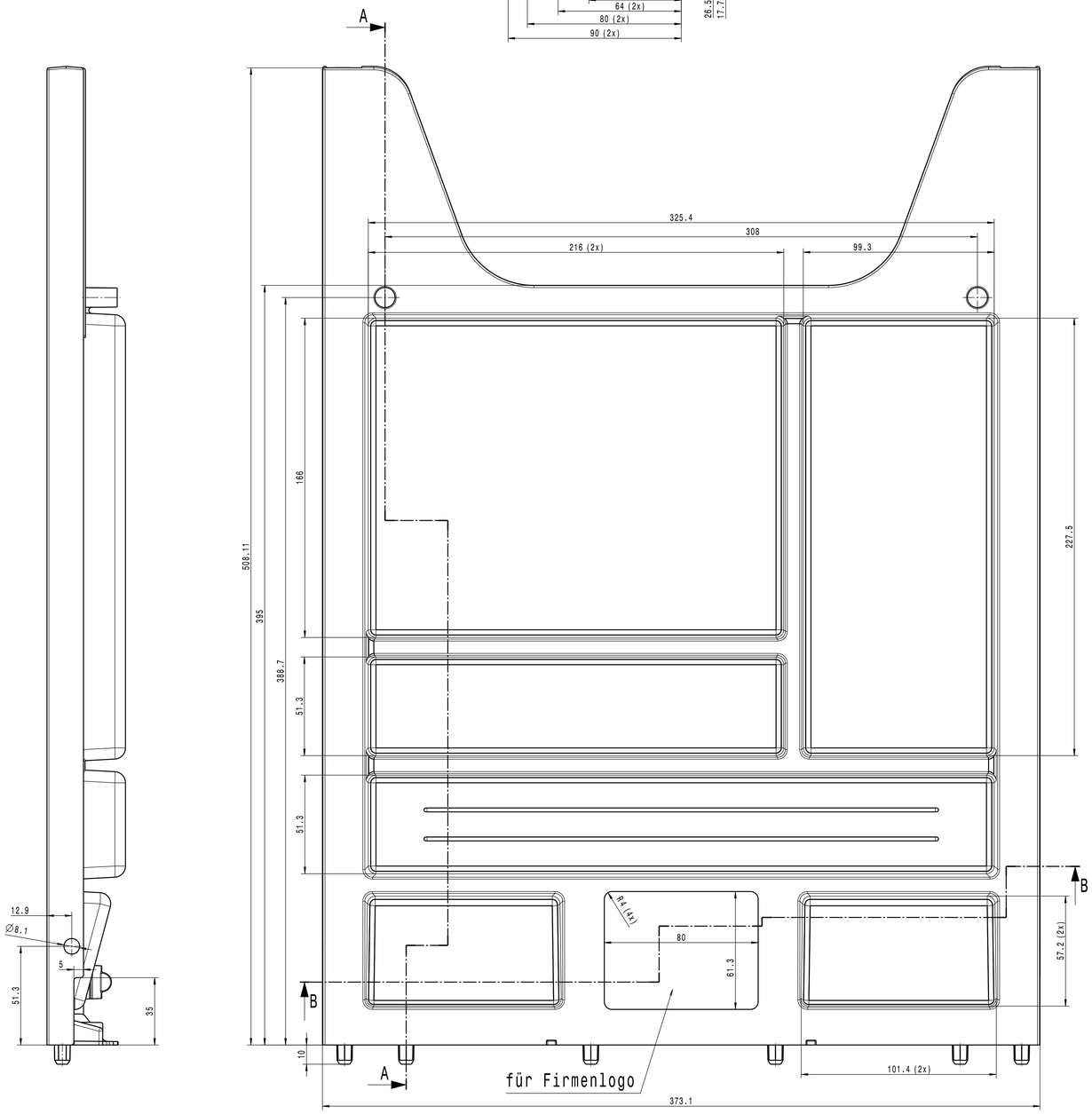

Schnitt B-B

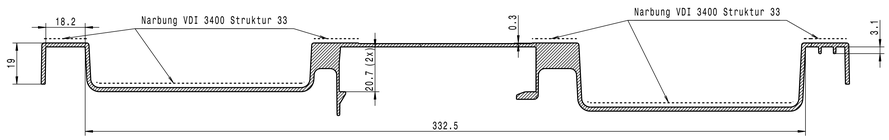

Schnitt A-A

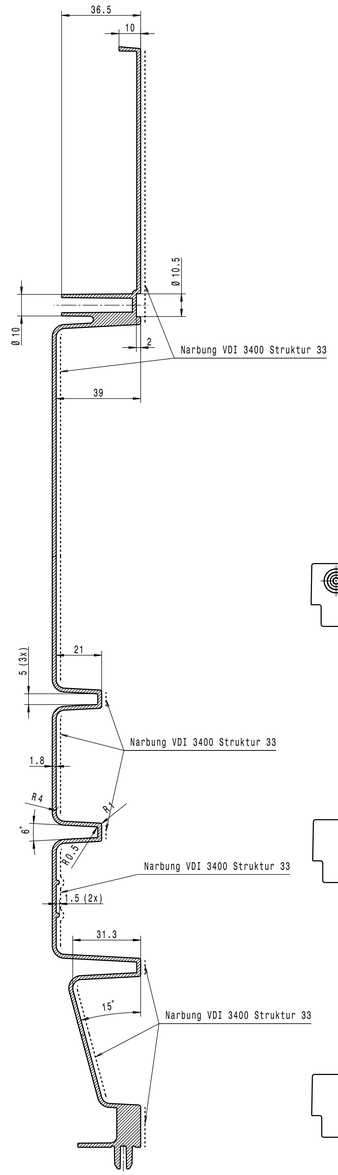

Isometrische Ansicht
M 1:2

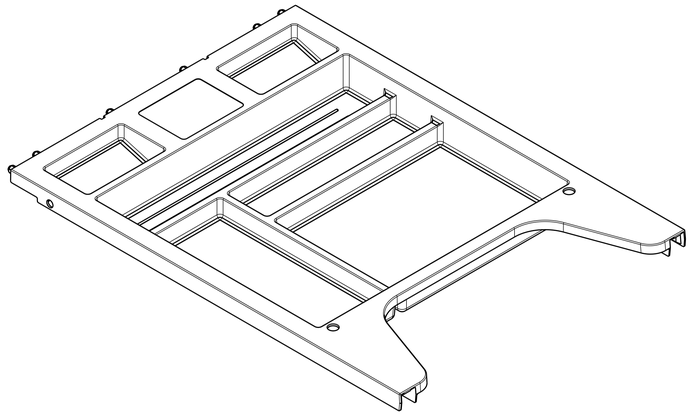

BBP 2688.01 mit 6 Dübeln

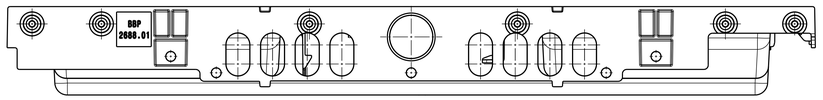

BBP 2688.02 mit 2 Dübeln

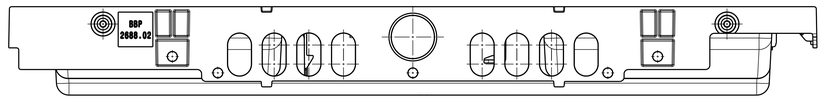

BBP 2688.03 ohne Dübel, mit Langloch

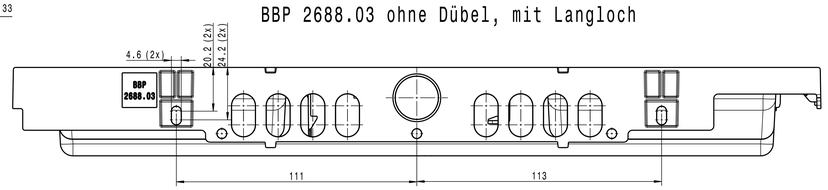

	Datum	Name
Bearb.		
CAD	05.09.22	Kazenwadel
Konstr.	05.09.22	Kazenwadel
Techn.		

BBP
Kunststoffwerk Marbach

System: CATIA V5 R29

Stand.

Werkstoff: PS

Gewicht: 0,521kg

zul. Abw. fuer Masse ohne Toleranzang.

Masstab: 1:1 (1:2)

Blatt Anz. - Nr. -

Benennung:

Materialauszug neu

Zeichnungs-Nr.:

BBP 2688.01/02/03

Ers. fuer | Ers. durch

Pos.	Sach-Nr. basic number	ZGS	CAD	Benennung title	Werkstoff (Endzustand) material (final condition)	Masse (kg) mass (kg)	Allgemeintoleranz general tolerance	Oberfl.schutz surf. protection	gesetzl.Merkmal stat. feature	Bemerkung note